Terminal blocks for P.C.B.
screwless

Blocs de jonction C.I.
ressort

Printklemmen
Federkraft

MRT24..V04	MRT24..V05	MRT24..V01	MRT24..V02
Modulo componibile / Elements modulaires	**Interlocking modules** / Zusammensteckbare Blöcke	**Modulo componibile** / Elements modulaires	**Interlocking modules** / Zusammensteckbare Blöcke
Polo / Pôle	**Pole** / Pol	**Polo** / Pôle	**Pole** / Pol
1		1	

Passo / Pas	**Pitch** / Rastermaß	mm	3,5		3,81	3,5		3,81
Tensione nominale / Tension nominale	**Rated Voltage** / Bemessungsspannung	V	250			320		
Corrente nominale / Intensité nominale	**Rated Current** / Bemessungsstrom	A	4			4		
Tipo cavi / Type du conducteur	**Types of cables** / Leitungstypen							
Sezione nominale / Section nominale	**Nominal cross section** / Nennquerschnitt	mm² AWG	0,5 ÷ **1,5** 30 ÷ **16**	0,5 ÷ **1,5** 30 ÷ **16**	0,5 ÷ **1,5** 30 ÷ **16**	0,5 ÷ **1,5** 30 ÷ **16**	0,5 ÷ **1,5** 30 ÷ **16**	0,5 ÷ **1,5** 30 ÷ **16**
Lunghezza spelatura / Longueur de dénudage	**Stripping lenght** / Abisolierlänge	mm	7			7		
Temperatura / Température	**Temperature** / Temperatur	°C	110			110		
Corpo isolante / Corps isolant	**Housing** / Isolierkörper		PA - UL 94 VO			PA - UL 94 VO		

			V	A	mm²/AWG	V	A	mm²/AWG
	IMQ	EN60998	250	4	0,5 ÷ **0,75**	450	4	0,5 ÷ **0,75**
	VDE	EN60998	250	4	0,5 ÷ **0,75**	450	4	0,5 ÷ **0,75**
	cUL	UL1059 + C22.2 n°158	300	4	30 ÷ **16**	300	4	30 ÷ **16**

Poli / Pôles	**Poles** / Polzahl	X	min 2 - max 24	min 2 - max 24
Colore standard / Coloris standard	**Standard colour** / Standardfarbe	Y	GR	GR
Altri dati / Autres données	**Other information** / Weitere Informationen	Pag / Seite	D/A3	D/A3

Ordinazione / Référence de commande — **How to order** / Bestellschlüssel

MRT24	P3,5	/ X	V04	Y	N...
Tipo / **Type** / Type / Typ	**Passo** / **Pitch** / Pas / Rastermaß	**Poli** / **Poles** / Pôles / Polzahl	**Versione** / **Version** / Version / Version	**Colori** / **Colors** / Couleurs / Farben	**Numerazione** / **Printing** / Marquage / Bedruckung

Altri colori a richiesta / Autres couleurs sur demande — **Other colours on demand** / Andere Farben bei Bedarf

VE GR NE AR BL RO

Versione / Version

V04
V05

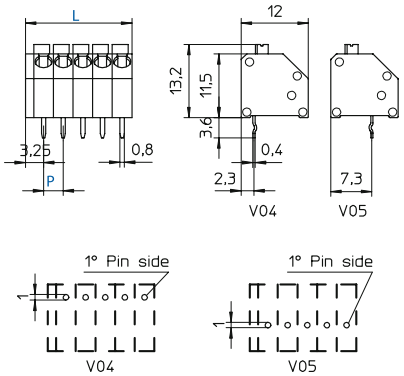

P	L (mm)
3,5	(3,5 x p)+1,5
3,81	(3,81 x p)+1,5

Versione / Version

V01
V02

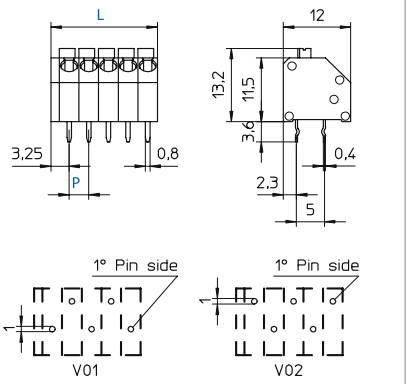

P	L (mm)
3,5	(3,5 x p)+1,5
3,81	(3,81 x p)+1,5